USB HUB

FOR STREAM DECK+

Quick Start Guide

elgato /elgato

USB Hub for Stream Deck + is not a stand-alone device. It is a USB extension module that works exclusively with the Stream Deck + controller (not included).

Contents

EN Quick Start Guide

FR Guide de prise en main rapide

DE Kurzanleitung

ES Guía de inicio rápido

IT Guida rapida

NL Snelstartgids

FI Pikaopas

DK Lynstart guide

NO Hurtigveiledning

SV Kom igång

BR Guia de Início Rápido

TR Hızlı Kurulum Rehberi

GR Σύντομος οδηγός

PL Skrócona instrukcja

RU Краткое руководство

JA クイックスタートガイド

KO 퀵 스타트 가이드

CN 快速入门指南

ZHT 快速入門指南

AR دليل البدء السريع

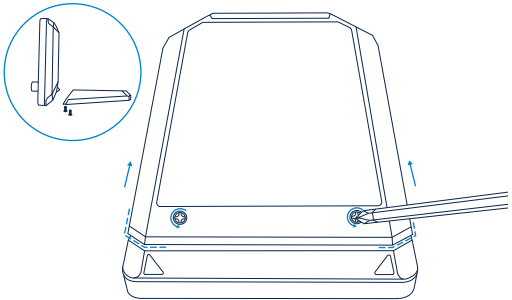

Use a Phillips screwdriver (not included) to loosen the two screws and remove the pedestal from Stream Deck +.

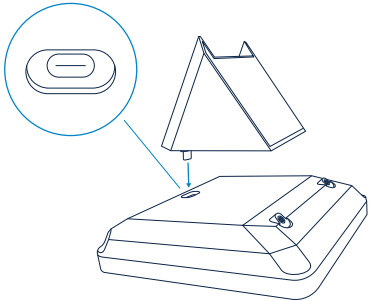

Align the hub's USB-C plug with the USB-C port on Stream Deck + and carefully insert.

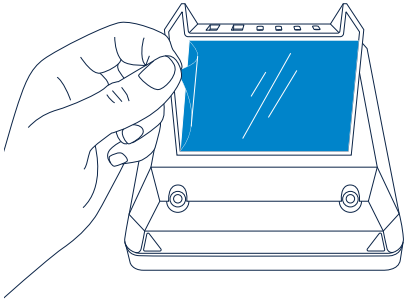

Remove the protective film from the adhesive pad and press the pedestal onto the USB hub.
Make sure that the hub is aligned with Stream Deck +.

5

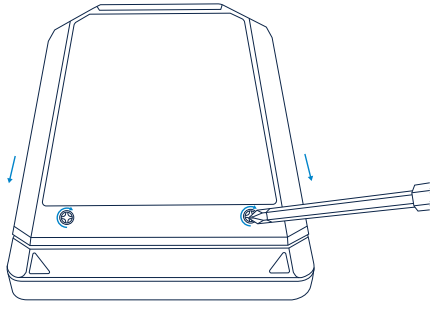

Reattach the pedestal to Stream Deck +.

6

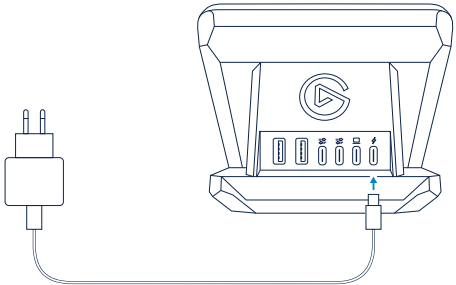

Connect an external USB-C power supply (not included) to the port on the right.
A minimum of 100 watts power output and PD (Power Delivery) 3.0 are required.

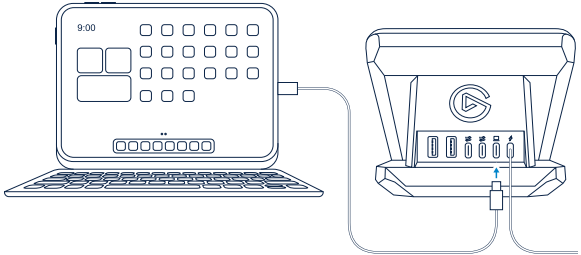

Connect your computer or tablet to the second-right port.
Your device will be charged via Power Delivery while exchanging data with the hub through a single cable.
⚠ Only use the supplied cable. A USB 3.2 connection is needed for the hub to work reliably.
ⓘ Please note that of the 100 watts delivered via the power supply, 65 watts are available for Power Delivery, while the rest is distributed to the USB ports.

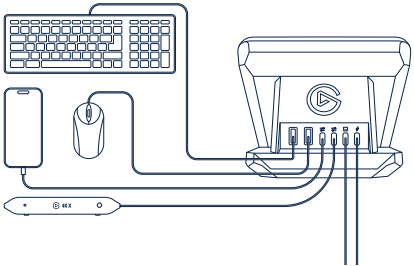

Connect up to four devices to the Type-A and Type-C ports.

Please note the combined download speed of the two Type-A ports and the two Type-C ports in total is 5 Gb/s. All ports support USB up to 3.2 GEN 1.

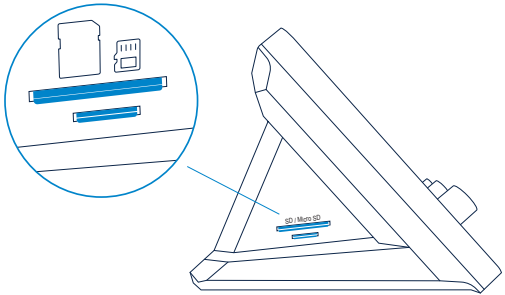

The card reader/writer supports SD and MicroSD cards as well as CompactFlash.
Please refer to Technical Specifications for details.

Technical Specifications

USB Downlink	2x USB 3.2 GEN 1, Type-A: 0.9 A (4.5 W) 2x USB 3.2 GEN 1, Type-C: 1,5 A (7.5 W), BC 1.2 Combined downlink speed: max. 5 Gb/s
Card Reader	1x SD card 1x micro SD card • UHS-I (104MB/Sec) interface data reading • Up to 2 TB memory card • Supports dual card & dual reading • Secure Digital - v1.0/ v1.1/ v2.0/ SDHC/ SDXC - v3.01 UHS-I (Ultra High Speed): SDR12/SDR25/ SDR50/ DDR50/ SDR104 - Secure Digital v5.0 • SD card slot supports: - CompactFlash (including UDMA7 specifications) - SD, SDHC, SDXC, SD, UHS-I memory cards • Micro SD card slot supports: - microSD, microSDHC, microSDXC, UHS-I memory cards

Uplink	1x USB 3.2 Gen 1, max. 5 Gb/s Type-C Up to 65 W Power Delivery (PD 3.0 20V, 5A)
Power Input	1x USB 3.2, Type-C: up to 100 Watt Power Delivery (PD 3.0) An external power supply with min. 100 Watt and PD 3.0 is required (not included)
Input Power Power Consumption	PD In: 20V/5A, 15V/3A, 12V/3A, 9V/3A, 5V/3A Host In: 20V/3.25A, 15V/1.6A, 12V/1.75A, 9V/1.33A, 5V/1.5A
Cable	USB 3.2 10 Gb/s, C-to-C, PD 100 W, 100 cm

FR Attention

Le hub USB pour Stream Deck + n'est pas un produit autonome. C'est un hub USB avec technologie Power Delivery, conçu comme une extension pour les appareils Stream Deck + (non inclus).

Installation

- Utilisez un tournevis cruciforme (non inclus) pour desserrer les deux vis et retirer la base de Stream Deck +.
- Retirez la pellicule de protection du pad adhésif, puis pressez la base contre le hub USB. Vérifiez que le dock est aligné de façon bien droite.
- Alignez la prise USB-C du hub avec le connecteur USB-C de Stream Deck +, puis assemblez les deux appareils délicatement.
- Réinstallez la base sur votre Stream Deck +.
- Branchez une alimentation externe USB-C (non incluse) au port situé sur le côté droit. L'alimentation doit délivrer au minimum 100 W en sortie et intégrer la technologie PD (Power Delivery) 3.0.
- Branchez votre ordinateur ou votre tablette au deuxième port en partant de la droite. L'appareil pourra alors se recharger via Power Delivery tout en transmettant des données via le hub avec un seul câble. Attention : Utilisez exclusivement le câble fourni. Pour que le hub fonctionne de façon fiable, une connexion USB 3.2 est requise. Veuillez noter que sur les 100 W provenant de l'alimentation, 65 W sont alloués au protocole Power Delivery, la puissance restante étant répartie entre les ports USB.
- Vous pouvez brancher jusqu'à quatre appareils aux ports Type-A et Type-C. Pour information, la vitesse de téléchargement combinée des deux ports Type-A et des deux ports Type-C est au total de 5 Gb/s. Tous les ports gèrent le protocole USB jusqu'à la norme 3.2 GEN 1.
- Le lecteur/enregistreur de cartes intégré est compatible avec les cartes SD, microSD et CompactFlash. Pour en savoir plus, consultez les caractéristiques techniques.

DE Hinweis

USB-Hub für Stream Deck + ist kein eigenständiges Produkt. Es handelt sich um einen USB-Hub mit Power Delivery, der als Erweiterung für Stream Deck + Geräte (nicht im Lieferumfang enthalten) dient.

Installation

- Entferne den Sockel vom Stream Deck +, indem du die beiden Schrauben mit einem Kreuzschlitzschraubendreher (nicht im Lieferumfang enthalten) löst.
- Entferne die Schutzfolie vom Klebestreifen und drücke den Sockel auf den USB-Hub. Achte darauf, dass der Hub gerade ausgerichtet ist.
- Richte den USB-C-Stecker des Hub auf den USB-C-Anschluss des Stream Deck + aus und verbinde vorsichtig beide Geräte.
- Befestige den Sockel wieder am Stream Deck +.
- Schließe ein externes USB-C-Netzteil (nicht im Lieferumfang enthalten) an den Anschluss auf der rechten Seite an. Eine Ausgangsleistung von mindestens 100 Watt und Power Delivery (PD) 3.0 sind erforderlich.
- Schließe deinen Computer oder dein Tablet an den zweiten Anschluss von rechts an. Dein Gerät wird nun über Power Delivery aufgeladen, während es über dasselbe Kabel Daten mit dem Hub austauscht. Hinweis: Verwende nur das beiliegende Kabel. Damit der Hub zuverlässig funktioniert, ist ein USB 3.2-Anschluss erforderlich. Bitte beachte, dass von den 100 Watt, die vom Netzteil kommen, 65 Watt für Power Delivery zur Verfügung stehen, während der Rest über die USB-Anschlüsse verteilt wird.
- Schließe bis zu vier Geräte an die Anschlüsse Typ-A und Typ-C an. Bitte beachte, dass die kombinierte Download-Geschwindigkeit der beiden Typ-A-Ports und der beiden Typ-C-Ports zusammen insgesamt 5 Gb/s beträgt. Alle Anschlüsse unterstützen USB bis zu 3.2 GEN 1.
- Der integrierte Kartenleser/-schreiber unterstützt SD- und MicroSD-Karten sowie CompactFlash. Einzelheiten dazu findest du in den technischen Daten.

ES Atención

Atención: USB Hub para Stream Deck + no es un producto independiente. Es un hub USB con Power Delivery diseñado como extensión para dispositivos Stream Deck + (no incluidos).

Instalación

- Usa un destornillador de estrella (no incluido) para aflojar dos tornillos y retirar el pedestal del Stream Deck +.
- Retira la película protectora de la almohadilla adhesiva y presiona el pedestal contra el hub USB. Comprueba que el dock esté bien alineado.
- Alinea la clavija USB-C del hub con el conector USB-C del Stream Deck +, y junta cuidadosamente los dos dispositivos.
- Vuelve a fijar el pedestal al Stream Deck +.
- Conecta un adaptador de corriente externo USB-C (no incluido) al puerto del lado derecho. Se requiere un mínimo de 100 W de potencia y protocolo PD (Power Delivery) 3.0.
- Conecta el ordenador o la tableta al segundo puerto empezando por la derecha. Ahora, el dispositivo se cargará mediante Power Delivery al tiempo que intercambia datos con el hub a través de un único cable. Importante: usa únicamente el cable incluido. Se requiere conexión USB 3.2 para que el hub funcione de forma fiable. Recuerda que, de los 100 W que proporciona el adaptador de corriente, 65 W corresponden a Power Delivery, mientras que el resto se distribuye por los puertos USB.
- Puedes conectar hasta cuatro dispositivos a los puertos USB Tipo A y Tipo C. Ten en cuenta que la velocidad de descarga combinada de los dos puertos Tipo A y los dos puertos Tipo C en total es de 5 Gb/s. Todos los puertos admiten USB hasta 3.2 GEN 1.
- El lector de tarjetas integrado admite tarjetas SD, MicroSD y CompactFlash. Consulta las especificaciones técnicas para obtener información detallada.

IT Attenzione

USB Hub per Stream Deck + non è un prodotto autonomo. Si tratta di un hub USB con Power Delivery progettato come estensione per i dispositivi Stream Deck + (non inclusi).

Installazione

- Usa un cacciavite a croce (Phillips/Ph) (non incluso) per allentare le due viti e rimuovi il piedistallo da Stream Deck +.
- Rimuovi la pellicola protettiva dal pad adesivo e premi il piedistallo sull'hub USB. Assicurati che il dock sia allineato correttamente.
- Allinea il connettore USB-C dell'hub al connettore USB-C di Stream Deck + e unisci con attenzione entrambe le unità.
- Riattacca il piedistallo a Stream Deck +.
- Collega un alimentatore USB-C esterno (non incluso) alla porta sul lato destro. Sono richiesti almeno 100 Watt di potenza in uscita e Power Delivery (PD) 3.0.
- Collega il tuo computer o il tuo tablet alla seconda porta da destra. Il tuo dispositivo viene ora caricato tramite Power Delivery e scambia dati con l'hub attraverso un unico cavo. Attenzione: utilizzare soltanto il cavo fornito in dotazione. È richiesta una connessione USB 3.2 per un corretto funzionamento dell'hub. Tieni presente che dai 100 Watt provenienti dall'alimentatore, 65 Watt sono disponibili per Power Delivery, mentre il resto è distribuito attraverso le porte USB.
- Collega fino a quattro dispositivi alle porte Type-A e Type-C. Nota bene che la velocità di download combinata delle due porte di tipo A e delle due porte di tipo C è di 5 Gb/s in totale. Tutte le porte supportano USB fino a 3.2 GEN 1.
- Il lettore/scrittore di schede integrato supporta schede SD, MicroSD e CompactFlash. Consulta le specifiche tecniche per maggiori dettagli.

NL Let op:

de USB-hub voor Stream Deck + is geen op zichzelf staand product. Dit is een USB-hub met Power Delivery, ontworpen als uitbreiding voor Stream Deck +-apparaten (niet inbegrepen).

Installatie

- Gebruik een kruiskopschroevendraaier (niet meegeleverd) om twee schroeven los te draaien en verwijder het voetstuk van de Stream Deck +.
- Verwijder de beschermfolie van de zelfklevende strip en druk het voetstuk op de USB-hub. Zorg ervoor dat het dock recht is uitgelijnd.
- Lijn de USB-C-stekker van van de hub uit met de USB-C-aansluiting van de Stream Deck + en koppel beide apparaten voorzichtig aan elkaar.
- Bevestig het voetstuk opnieuw aan Stream Deck +.
- Sluit een externe USB-C-voeding (niet inbegrepen) aan op de poort aan de rechterkant. Er is minimaal 100 watt aan uitgangsvermogen en PD (Power Delivery) 3.0 vereist.
- Sluit je computer of tablet aan op de tweede poort van rechts. Je apparaat wordt nu opgeladen via Power Delivery terwijl het gegevens uitwisselt met de hub via een enkele kabel. Let op: gebruik alleen de meegeleverde kabel. Er is een USB 3.2-aansluiting nodig om de hub betrouwbaar te laten werken. Houd er rekening mee dat van de 100 watt die uit de voeding komt, 65 watt beschikbaar is voor Power Delivery, terwijl de rest wordt verdeeld via de USB-poorten.
- Sluit tot vier apparaten aan op de Type-A- en Type-C-poorten. Let op: de gecombineerde downloadsnelheid van de twee Type-A-poorten en de twee Type-C-poorten is in totaal 5 Gb/s. Alle poorten ondersteunen USB tot 3.2 GEN 1.
- De geïntegreerde kaartlezer/-schrijver ondersteunt SD- en MicroSD-kaarten en CompactFlash. Raadpleeg de technische specificaties voor meer informatie.

FI Huomaa

USB Hub for Stream Deck + ei ole tuote, jota voi käyttää sellaisenaan. Se on USB-keskitin Power Delivery -ominaisuudella ja se on tarkoitettu Stream Deck + -laitteiden laajennukseksi (ei sisälly myyntipakkaukseen).

Asennus

- Löysää kaksi ruuvia ristipääruuvimeisselillä (ei sisälly myyntipakkaukseen) ja poista jalusta Stream Deck + -ohjaimesta.
- Poista suojakalvo kiinnitystarrasta ja paina jalusta USB-keskittimeen. Varmista että alusta on suorassa.
- Kohdista keskittimen USB-C-liitin Stream Deck + -ohjaimen USB-C-liittimen kanssa ja yhdistä molemmat yksiköt huolellisesti.
- Kiinnitä jalusta uudelleen Stream Deck + -laitteeseen.
- Kytke ulkoinen USB-C-virtalähde (ei sisälly myyntipakkaukseen) oikealla puolella olevaan porttiin. Laite vaatii vähintään 100 watin lähtötehon sekä PD (Power Delivery) 3.0 -tuen.
- Kytke tietokone tai tabletti toiseen porttiin oikealta. Laitettasi ladataan nyt Power Delivery -toiminnallisuuden kautta samalla kun se vaihtaa tietoja keskittimen kanssa samaa kaapelia pitkin. Huomaa: Käytä ainoastaan myyntipakkauksen mukana toimitettua kaapelia. Keskittimen luotettava toiminta vaatii USB 3.2 -yhteyttä. Huomaa, että virtalähteen 100 watista 65 wattia voidaan käyttää Power Delivery -toiminnallisuuteen ja loput jaetaan USB-porttien kautta.
- Kytke Type-A- ja Type-C-portteihin jopa neljä laitetta. Huomaa, että kahden Type-A-portin ja kahden Type-C-portin yhteenlaskettu latausnopeus on 5 Gb/s. Kaikki portit tukevat USB 3.2 GEN 1 -protokollaa ja sitä alempia versioita.
- Integroitu kortinlukija/kirjoitin tukee SD- ja MicroSD-kortteja sekä CompactFlash-kortteja. Katso lisätietoja Teknisistä tiedoista.

DK Bemærk:

USB-hub til Stream Deck + er ikke et selvstændigt produkt. Det er en USB-hub med Power Delivery, som er designet som en forlængelse til Stream Deck +-enheder (medfølger ikke).

Installation

- Brug en stjerneskruetrækker (medfølger ikke) til at løsne to skruer og fjerne standeren fra Stream Deck +.
- Fjern beskyttelsesfilmen fra klæbepuden, og tryk standeren mod USB-hubben. Sørg for, at dokken sidder lige.
- Tilpas USB-C-stikket på hubben med USB-C-forbindelsen på Stream Deck +, og før forsigtigt enhederne sammen.
- Fastgør soklen til Stream Deck +.
- Tilslut en ekstern USB-C-strømforsyning (medfølger ikke) til porten på højre side. Der kræves et output på mindst 100 watt og Power Delivery 3.0.
- Tilslut din computer eller tablet til den næstsidste port fra højre. Din enhed vil nu blive opladet via Power Delivery, mens der udveksles data med hubben via et enkelt kabel. Bemærk: Brug kun det medfølgende kabel. Der kræves en USB 3.2-forbindelse, for at hubben kan fungere pålideligt. Bemærk, at 65 watt af de 100 watt, der kommer fra strømforsyningen, er tilgængelige til Power Delivery, mens resten fordeles via USB-portene.
- Tilslut op til fire enheder til Type-A- og Type-C-portene. Bemærk, at den samlede downloadhastighed for de to Type-A-porte og de to Type-C-porte i alt er 5 Gb/s. Alle porte understøtter USB op til 3.2 GEN 1.
- Den integrerede kortlæser/-skriver understøtter SD- og MicroSD-kort samt CompactFlash. Få flere oplysninger ved at se de tekniske specifikationer.

NO OBS:

USB Hub for Stream Deck + er ikke et frittstående produkt. Det er en USB-hub med strømforsyning utformet som en utvidelse for Stream Deck + -enheter (ikke inkludert).

Montering

- Bruk en stjerneskrutrekker (ikke inkludert) for å løsne to skruer og ta av sokkelen fra Stream Deck +.
- Fjern beskyttelsesfilmen fra den selvklebende puten og trykk sokkelen på USB-huben. Pass på at dokken er rett tilpasset.
- Juster USB-C-pluggen på huben med USB-C-kontakten på Stream Deck + og sett forsiktig begge enhetene sammen.
- Fest sokkelen på Stream Deck + igjen.
- Koble en ekstern USB-C-strømforsyning (ikke inkludert) til porten på høyre side. Det kreves minimum 100 watt utgangseffekt og PD (strømlevering) 3.0.
- Koble datamaskinen eller nettbrettet til den andre porten fra høyre. Enheten blir nå ladet via strømlevering mens den utveksler data med huben via en enkelt kabel. OBS: Bruk kun den medfølgende kabelen. En USB 3.2-tilkobling er nødvendig for at huben skal fungere pålitelig. Vær oppmerksom på at av de 100 watt som kommer fra strømforsyningen, er 65 watt tilgjengelig for strømlevering, mens resten distribueres via USB-portene.
- Koble opptil fire enheter til type-A- og type-C-portene. Vær oppmerksom på at den kombinerte nedlastingshastigheten for de to Type-A-portene og de to Type-C-portene totalt er 5 Gb/s. Alle porter støtter USB opp til 3.2 GEN 1.
- Den integrerte kortleseren/skriveren støtter SD- og MicroSD-kort samt CompactFlash. Se Tekniske spesifikasjoner for mer informasjon.

SV Observera:

USB-hubben för Stream Deck + är inte en fristående produkt. Det är en USB-hubb med Power Delivery som är framtagen som ett tillägg till Stream Deck +-enheter (medföljer ej).

Installation

- Använd en stjärnskruvmejsel (medföljer ej) för att lossa de två skruvarna och ta bort bottenplattan från Stream Deck +.
- Ta bort skyddsfilmen från den självhäftande dynan och tryck bottenplattan mot USB-hubben. Se till att dockan är korrekt inpassad.
- Passa in USB-C-kontakten på hubben med USB-C-anslutningen på Stream Deck + och för försiktigt ihop de två enheterna.
- Fäst bottenplattan på Stream Deck + igen.
- Anslut ett externt USB-C-nätaggregat (medföljer ej) till porten på höger sida. En uteffekt på 100 watt och PD (Power Delivery) 3.0 krävs.
- Anslut din dator eller surfplatta till den andra porten från höger. Din enhet kommer nu att laddas via Power Delivery samtidigt som den utväxlar data med hubben genom en och samma kabel. Observera: Använd endast den medföljande kabeln. En USB 3.2-anslutning krävs för att hubben ska fungera tillförlitligt. Observera att av de 100 watt som kommer från nätaggregatet finns 65 watt tillgängliga för Power Delivery, medan resten fördelas via USB-portarna.
- Anslut upp till fyra enheter till Typ-A- och Typ-C-portarna. Observera att den kombinerade nedladdningshastigheten för de två Type-A-portarna och de två Type-C-portarna totalt är 5 Gb/s. Alla portar har stöd för USB upp till 3.2 GEN 1.
- Den inbyggda kortläsare/kortskrivaren har stöd för SD- och MicroSD-kort samt CompactFlash. Se Teknisk information för mer detaljer.

BR Atenção

USB Hub para Stream Deck + não é um produto independente. Ele é um hub USB com Power Delivery, projetado como extensão para dispositivos Stream Deck + (não incluído).

Instalação

- Use uma chave Phillips (não incluída) para soltar os dois parafusos e remover o pedestal do Stream Deck +.
- Remova a película protetora do pad adesivo e pressione o pedestal ao hub USB. Certifique-se de que o dock esteja bem alinhado.
- Alinhe o conector USB-C do hub com o conector USB-C do Stream Deck + e junte cuidadosamente as unidades.
- Reconecte o pedestal ao Stream Deck +.
- Conecte uma fonte de energia USB-C externa (não incluída) à porta do lado direito. Um mínimo de 100 watts de saída de energia e PD (Power Delivery) 3.0 são necessários.
- Conecte o computador ou tablet à segunda porta à direita. O dispositivo será carregado via Power Delivery e, ao mesmo tempo, trocará dados com o hub por um único cabo. Atenção: use apenas o cabo fornecido. Uma conexão USB 3.2 é necessária para que o hub funcione devidamente. Note que dos 100 watts fornecidos pela fonte de alimentação, 65 watts são disponibilizados para Power Deliver, enquanto o restante é distribuído pelas portas USB.
- Conecte até quatro dispositivos às portas Tipo-A e Tipo-C. Note que a velocidade de download combinada das duas portas Tipo A e das duas portas Tipo C no total é de 5 Gb/s. Todas as portas são compatíveis com USB até 3.2 GEN 1.
- O leitor/gravador de cartão integrado é compatível com cartões SD, MicroSD e CompactFlash. Consulte as Especificações Técnicas para maiores detalhes.

TR Dikkat

Stream Deck + USB bağlantı göbeği tek başına kullanılabilen bir ürün değildir. Stream Deck + cihazlarının (dâhil değildir) uzantısı olarak tasarlanmış, güç aktarımlı bir USB bağlantı göbeğidir.

Kurulum

- Yıldız tornavida (dâhil değildir) kullanarak iki vidayı gevşetin ve tabanı Strem Deck +'dan ayırın.
- Koruyucu filmi yapışkanlı banttan çıkarıp tabanı USB bağlantı göbeğine bastırın. Yuvanın düzgün hizalandığından emin olun.
- Bağlantı göbeğinin USB-C girişini Stream Deck +'ın USB-C konnektörüyle hizalayın ve iki üniteyi dikkatlice birleştirin.
- Tabanı Stream Deck +'a tekrar takın.
- Harici bir USB-C güç kablosunu (dâhil değildir) sağ taraftaki bağlantı noktasına takın. En az 100 watt çıkış gücü ve PD (Güç aktarımı) 3.0 gereklidir.
- Bilgisayarınızı veya tabletinizi sağdan ikinci bağlantı noktasına takın. Şimdi cihazınız tek bir kablo üzerinden güç aktarımı ile şarj olurken bir yandan da veri alış verişi gerçekleştirir. Dikkat: Sadece birlikte gelen kabloyu kullanın. Bağlantı göbeğinin güvenli bir şekilde çalışması için bir USB 3.2 bağlantısı gereklidir. Güç kaynağından gelen 100 watt'ın 65 watt'ının güç aktarımına gittiğini, kalanının da USB bağlantı noktalarına dağıtıldığını lütfen unutmayın.
- A-Tpi ve C-Tipi bağlantı noktalarına en fazla dört cihaz bağlayın. Lütfen iki Tip A bağlantı noktasının ve iki Tip C bağlantı noktasının toplam indirme hızının 5 Gb/s olduğunu unutmayın. Tüm bağlantı noktaları en fazla 3.2 GEN 1'e kadar USB'leri destekler.
- Bileşik kart okuyucu/yazıcı, SD ve MikroSD kartlarının yanı sıra CompactFlash'i de destekler. Detaylar için lütfen Teknik Spesifikasyonlara bakın.

GR Προσοχή

Το USB Hub για Stream Deck + δεν είναι αυτόνομο προϊόν. Είναι USB hub με παροχή ισχύος, σχεδιασμένο ως επέκταση για τις συσκευές Stream Deck + (δεν περιλαμβάνονται).

Εγκατάσταση

- Χρησιμοποιήστε ένα κατσαβίδι Phillips (δεν περιλαμβάνεται) για να χαλαρώσετε τις δύο βίδες και να αφαιρέσετε την έδρα από το Stream Deck +.
- Αφαιρέστε την προστατευτική μεμβράνη από την αυτοκόλλητη πλευρά και πιέστε την έδρα επάνω στο USB hub. Βεβαιωθείτε ότι η βάση είναι ευθυγραμμισμένη ίσια.
- Ευθυγραμμίστε το βύσμα USB-C του hub με τον σύνδεσμο USB-C του Stream Deck + και ενώστε προσεκτικά τις δύο μονάδες.
- Προσαρτήστε ξανά την έδρα στο Stream Deck +.
- Συνδέστε μια εξωτερική ηλεκτρική παροχή USB-C (δεν περιλαμβάνεται) στη θύρα στη δεξιά πλευρά. Απαιτούνται το ελάχιστο 100 Watt εξωτερικής ισχύος και PD (παροχή ισχύος) 3.0.
- Συνδέστε τον υπολογιστή ή το tablet σας στη δεύτερη θύρα από τα δεξιά. Η συσκευή σας πλέον θα φορτίζεται μέσω παροχής ισχύος ενώ ανταλλάσσει δεδομένα με το hub μέσω ενός μοναδικού καλωδίου. Προσοχή: Να χρησιμοποιείτε μόνο το παρεχόμενο καλώδιο. Απαιτείται σύνδεση USB 3.2 για να λειτουργεί το hub αξιόπιστα. Να γνωρίζετε ότι από τα 100 Watt που προέρχονται από την ηλεκτρική παροχή, τα 65 Watt είναι διαθέσιμα για παροχή ισχύος ενώ τα υπόλοιπα διανέμονται μέσω των θυρών USB.
- Συνδέστε μέχρι τέσσερις συσκευές στις θύρες Τύπου Α και Τύπου C. Να γνωρίζετε ότι η συνδυασμένη ταχύτητα λήψης των δύο θυρών Type-A και των δύο θυρών Type-C συνολικά είναι 5 Gb/s. Όλες οι θύρες υποστηρίζουν USB μέχρι 3.2 GEN 1.
- Η ενσωματωμένη συσκευή ανάγνωσης/εγγραφής κάρτας υποστηρίζει κάρτες SD και MicroSD καθώς και Compact-Flash. Για λεπτομέρειες, ανατρέξτε στις Τεχνικές προδιαγραφές.

PL Uwaga

Koncentrator USB do urządzenia Stream Deck + nie jest samodzielnym produktem. Jest to koncentrator USB z funkcją Power Delivery, zaprojektowany jako rozszerzenie urządzeń Stream Deck + (brak w zestawie).

Instalacja

- Za pomocą śrubokręta krzyżakowego (brak w zestawie) odkręć dwie śruby i zdejmij podstawę z urządzenia Stream Deck+.
- Usuń folię ochronną z podkładki samoprzylepnej i dociśnij podstawę do koncentratora USB. Upewnij się, że stacja dokująca jest wyrównana prosto.
- Dopasuj wtyczkę USB-C koncentratora do złącza USB-C urządzenia Stream Deck + i ostrożnie połącz oba urządzenia.
- Podłącz ponownie podstawę do urządzenia Stream Deck +.
- Podłącz zewnętrzny zasilacz USB-C (brak w zestawie) do portu po prawej stronie. Wymagane są moc wyjściowa co najmniej 100 W i obsługa funkcji PD (Power Delivery) 3.0.
- Podłącz komputer lub tablet do drugiego portu od prawej. Twoje urządzenie będzie teraz ładowane przez funkcję Power Delivery, jednocześnie wymieniając dane z koncentratorem za pomocą jednego kabla. Uwaga: Należy używać wyłącznie dostarczonego kabla. Aby koncentrator działał niezawodnie, wymagane jest połączenie USB 3.2. Pamiętaj, że ze 100 watów pochodzących z zasilacza, 65 watów jest dostępnych dla funkcji Power Delivery, podczas gdy pozostała moc jest przekazywana przez porty USB.
- Podłącz do czterech urządzeń do portów Type-A i Type-C. Pamiętaj, że łączna prędkość pobierania dwóch portów typu A i dwóch portów typu C wynosi łącznie 5 Gb/s. Wszystkie porty obsługują standard USB do 3.2 GEN 1.
- Zintegrowany czytnik do odczytu/zapisu kart obsługuje karty SD i MicroSD, a także CompactFlash. Szczegółowe informacje można znaleźć w Specyfikacjach technicznych.

RU **Внимание**

концентратор USB Hub для Stream Deck + не является отдельным продуктом. Этот USB-концентратор, оснащенный технологией Power Delivery, был разработан в качестве аксессуара для устройств Stream Deck + (не включены в комплект поставки).

Установка ПО

- Ослабьте 2 винта с помощью крестообразная отвёртка (не включена в комплект) и снимите подставку со Stream Deck +.
- Снимите защитную пленку с клейкой поверхности и прижмите подставку к USB-концентратору. Убедитесь, что концентратор направлен параллельно.
- Расположите разъем USB-C концентратора так, чтобы он совпадал с USB-C штекером Stream Deck + и аккуратно подключите их друг к другу.
- Прикрепите подставку к Stream Deck +.
- Подключите внешний блок питания USB-C (не включен в комплект подставки) в порт справа. Блок питания должен обеспечивать как минимум 100 Ватт питания с поддержкой технологии PD (Power Delivery) 3.0.
- Подключите ПК или планшет во второй порт справа. Теперь ваше устройство заряжается с помощью технологии Power Delivery, одновременно обеспечивая обмен данных с концентратором с помощью одного кабеля. Внимание: используйте только кабель в комплекте. Для эффективной работы концентратора необходимо подключение к USB 3.2. 100 Ватт питания распределяется следующим образом: 65 Ватт доступны для зарядки по технологии Power Delivery, а остальная энергия распределяется по портам USB.
- Подключите до 4 устройств в порты Type-A и Type-C. Общая скорость загрузки двух портов Type-A и двух портов Type-C составляет 5 Гбит/с. Все порты поддерживают технологию USB до 3.2 GEN 1.
- Встроенный кардридер поддерживает карты следующих видов: SD, MicroSD, CompactFlash. Больше информации вы найдете в Технических характеристиках.

JA **注意**

USB Hub for Stream Deck + は、単体の製品ではありません。 これは、Stream Deck + デバイス (別売り) の機能拡張として設計されたUSB PD （パワーデリバリー) を備えたUSBハブです。

インストール

- プラスドライバー (含まれていません) を使って2本のネジを緩め、Stream Deck +から台座を取り外します。
- 粘着パッドから保護フィルムを外し、台座をUSBハブにしっかりと押し付けます。 ドックがまっすぐに並んでいるか確認してください。
- ハブのUSB-Cプラグを Stream Deck + のUSB-Cコネクタに合わせ、2つのユニットを慎重に接続します。
- 台座をSTREAM DECK + に接続し直します。
- USB-C外部電源 (含まれていません) を右手側のポートに接続します。 最低100Wの出力と、PD (Power Delivery) 3.0が必要です。
- コンピュータまたはタブレットを右から2番目のポートに接続します。 これで、1本のケーブルを介してデータをハブと交換しながら、デバイスはPower Deliveryから充電されます。 注意: 必ず付属のケーブルを使用してください。 ハブが正常に動作するには、USB 3.2が必要です。 電源から供給される100Wのうち、65WはPower Deliveryに利用され、残りはUSBポートに分配されます。
- Type-AとType-Cポートに最高 4台のデバイスを接続できます。 2 つの Type-A ポートと 2 つの Type-C ポートの合計ダウンロード速度は 5 Gb/s であることに注意してください。 すべてのポートは、最高USB 3.2 GEN 1 をサポートします。
- 統合されたカードリーダー/ライターは、コンパクトフラッシュだけでなく、SDカードやMicroSDカードにも対応しています。 詳細は技術仕様を参照してください。

KO 주의

USB Hub for Stream Deck +는 단독으로 사용하는 제품이 아닙니다. Power Delivery 기능이 있는 USB 허브이며, Stream Deck+ 기기(별매)의 기능 확장용으로 설계되었습니다.

설치

- 십자 드라이버(별매)를 사용하여 두 개의 나사를 풀고 Stream Deck +과 받침대를 분리합니다.
- 접착 패드에서 보호 필름을 제거한 후 받침대를 USB 허브에 대고 누릅니다. 허브가 똑바로 정렬되어 있는지 확인합니다.
- 허브에 달린 USB-C 플러그를 Stream Deck +의 USB-C 커넥터에 맞추고 조심스럽게 결합합니다.
- 받침대를 Stream Deck +에 다시 연결합니다.
- 외부 USB-C 전원 공급 장치(별매)를 오른쪽에 있는 포트에 연결합니다. 외부 정원 공급 장치는 최소 100W의 전원 출력과 PD(Power Delivery) 3.0 규격을 지원해야 합니다.
- 컴퓨터 또는 태블릿을 오른쪽에서 두 번째 포트에 연결합니다. 이제 단 하나의 케이블을 통해 Power Delivery로 장치를 충전하고, 동시에 허브와 데이터를 교환할 수 있습니다. 참고: 기본 제공된 케이블만 사용하세요. 허브가 안정적으로 작동하려면 USB 3.2 연결이 필요합니다. 전원 공급 장치에서 공급되는 100W 중 65W는 Power Delivery에 사용되며 나머지는 여러 USB 포트로 분배됩니다.
- Type-A 및 Type-C 포트에 최대 4개의 장치를 연결할 수 있습니다. 두 Type-A 포트 개와 두Type-C 포트 개를 합친 다운로드 속도는 총 5Gb/s입니다. 모든 포트는 최대 USB 3.2 GEN 1을 지원합니다.
- 내장 카드 리더/라이터는 CompactFlash뿐만 아니라 SD 및 MicroSD 카드도 지원합니다. 보다 자세한 내용은 기술 사양을 참고하시기 바랍니다.

CN 注意

Stream Deck +用USB集线器并非独立产品， 而是支持Power Delivery的USB集线器，是一款专为Stream Deck +设备设计的扩展配件（不附带提供）。

安装

- 使用十字螺丝刀（不附带提供）松开两颗螺丝并取下Stream Deck +的底座。
- 撕下胶垫上的保护膜，然后将底座压在USB集线器上。 请确保将扩展坞对齐且位置正确。
- 将集线器的USB-C插头与Stream Deck +的USB-C接口对齐，然后小心地将两者连接妥当。
- 将底座重新固定至Stream Deck +上。
- 将外置USB-C电源（不附带提供）连接至右侧端口。 需要最低100瓦的输出功率，并且必须支持PD（Power Delivery）3.0。
- 将电脑或平板电脑连接至右侧第二个端口。 你的设备现在将通过单条线缆借助Power Delivery充电，且同时与集线器交换数据。 注意：仅限使用随附的线缆。 集线器需要USB 3.2连接方可稳定运作。 请注意，从电源输入的100瓦功率中，有65瓦用于Power Delivery，其余功率则通过各USB端口分配。
- 最多可将四个设备连接到Type-A和Type-C端口。 请注意，两个 Type-A 端口和两个 Type-C 端口的总下载速度为 5 Gb/s。 所有端口均最高支持USB 3.2 GEN 1。
- 内置的读卡器支持SD卡、MicroSD卡和CompactFlash卡。 详情请参阅技术参数。

ZHT

注意

Stream Deck + 的 USB Hub 並非可獨立運作的產品。而是一個用於擴充使用 Stream Deck +（不包含）的 Power Delivery 型 USB 集線器。

安裝

- 使用十字螺絲起子（不包含）鬆開兩顆螺絲，然後將 Stream Deck + 的底座卸下。
- 撕下黏附板上的保護膜，並將底座按壓到 USB 集線器上。確認集線器對齊。
- 將集線器的 USB-C 插頭對齊 Stream Deck + 的 USB-C 接口，然後小心地將兩個部分連接起來。
- 將底座接回 Stream Deck +。
- 將一個外部 USB-C 電源（不包含）插入右手邊的連接埠。需要至少 100 瓦的輸出電源與 PD (Power Delivery) 3.0。
- 將您的電腦或平板接入右邊算來第二個連接埠。您的裝置現在將利用 Power Delivery，以單一條線在充電的同時與集線器交換資料。注意：僅能使用隨附的線纜。集線器需要 USB 3.2 連接才能可靠運作。請注意：在來自電源的 100 瓦功率中，65 瓦用於 Power Delivery，其餘功率則分配予 USB 連接埠。
- Type-A 和 Type-C 連接埠最多共可連接四個裝置。請注意，兩個 Type-A 連接埠和兩個 Type-C 連接埠的總下載速度為 5 Gb/s。所有連接埠均支援直到 3.2 GEN 1的 USB。
- 內建讀取/寫入卡支援 SD 和 MicroSD 卡以及 CompactFlash。詳情請見技術規格。

AR

تنبيه

USB الخاص بأجهزة Stream Deck + ليس منتجًا يتم بيعه منفردًا. هو موزع USB مزود بموصل طاقة ومصمم ككابل تمديد لأجهزة Stream Deck + (غير مرفق).

التركيب

- استخدم مفك براغي فيليبس (غير مرفق) لفك المسمارين وإزالة الركيزة من جهاز Stream Deck +.
- قم بإزالة الطبقة الواقية من الصحيفة اللاصقة واضغط الركيزة في موزع USB. تأكد من محاذاة القاعدة بشكل مستقيم.
- قم بمحاذاة موصل USB-C في الموزع مع موصل USB-C في جهاز Stream Deck + وتوصيل الوحدتين بعناية.
- أعد تثبيت الركيزة بجهاز Stream Deck +.
- وصل مصدر طاقة USB-C خارجيًا (غير مرفق) بالمنفذ الموجود على الجانب الأيمن. يتطلب مصدر طاقة بقدر 100 واط كحد أدنى وموصل طاقة (PD) 3.0.
- وصل جهاز الكمبيوتر أو الجهاز اللوحي الخاص بك بالمنفذ الثاني الموجود بالجانب الأيمن. سيتم شحن جهازك الآن عبر موصل الطاقة أثناء تبادل البيانات بواسطة الموزع باستخدام كابل واحد. تنبيه: استخدم الكابل المرفق فقط. يتطلب وجود اتصال USB 3.2 ليعمل الكابل بشكل موثوق. يُرجى العلم أنه تتم إتاحة 65 واط لموصل الطاقة من بين 100 واط خارجة من مصدر الطاقة، ويتم توزيع الباقي عبر منافذ USB.
- وصل ما يصل إلى أربعة أجهزة لمنافذ Type-A وType-C.
- يرجى ملاحظة أن سرعة التنزيل المجمعة لمنفذي Type-A ومنفذي Type-C هي 5 جيجابت/ثانية.
- تدعم USB لغاية 3.2 GEN 1.
- قارئ/كاتب البطاقة المدمج يدعم بطاقات SD وMicroSD بالإضافة إلى CompactFlash. يُرجى الرجوع إلى المواصفات التقنية للاطلاع على التفاصيل.

Federal Communication Commission Interference Statement

This device complies with Part 15 of the FCC Rules. Operation is subject to the following two conditions: (1) This device may not cause harmful interference, and (2) this device must accept any interference received, including interference that may cause undesired operation.

This equipment has been tested and found to comply with the limits for a Class B digital device, pursuant to Part 15 of the FCC Rules. These limits are designed to provide reasonable protection against harmful interference in a residential installation. This equipment generates, uses and can radiate radio frequency energy and, if not installed and used in accordance with the instructions, may cause harmful interference to radio communications. However, there is no guarantee that interference will not occur in a particular installation. If this equipment does cause harmful interference to radio or television reception, which can be determined by turning the equipment off and on, the user is encouraged to try to correct the interference by one of the following measures:

- Reorient or relocate the receiving antenna.
- Increase the separation between the equipment and receiver.
- Connect the equipment into an outlet on a circuit different from that to which the receiver is connected.
- Consult the dealer or an experienced radio/TV technician for help.

FCC Caution: Any changes or modifications not expressly approved by the party responsible for compliance could void the user's authority to operate this equipment. This equipment complies with FCC radiation exposure limits set forth for an uncontrolled environment. This equipment should be installed and operated with a minimum distance of 20 cm between the radiator and a human body.

For questions about Elgato product compliance with FCC regulations, please contact:
Compliance Officer, Corsair Memory Inc., 115 North McCarthy Blvd, Milpitas, CA 95035, USA

This device complies with Industry Canada license-exempt RSS standard(s).

Operation is subject to the following two conditions: (1) this device may not cause interference, and (2) this device must accept any interference, including interference that may cause undesired operation of the device.

Le present appareil est conforme aux CNR d'Industrie Canada applicables aux appareils radio exempts de licence.

L'exploitation est autorisée aux deux conditions suivantes : (1) l'appareil ne doit pas produire de brouillage, et (2) l'utilisateur de l'appareil doit accepter tout brouillage radioelectrique subi, meme si le brouillage est susceptible d'en compromettre le fonctionnement.

The declaration of conformity for Elgato products is available at www.elgato.com/doc

Applicant Name (**상호명**): Corsair Memory, Inc.
Product Name (**제품명칭**): USB Hub for Stream Deck +
Model No.(**모델명**): 20GBN9901
Manufactured Year & Month (**제조연월**): Please refer to gift box sticker
Manufacturer & Origin (**제조자 및 제조국가**): Corsair Memory, Inc./ Please refer to gift box sticker
A/S : (주)컴스빌, 1522-1460

R-R-CSI-20GBN9901

CORSAIR MEMORY, Inc. 115 North McCarthy Blvd, Milpitas, CA 95035, USA. CORSAIR MEMORY, BV. Wormerweg 8, 1311 XB, Almere, Netherlands. CORSAIR COMPONENTS, Ltd. 1020 Eskdale Road, Winnersh Triangle, Wokingham, RG41 5TS, UK. Copyright 2024 Corsair Memory Inc. All rights reserved. Elgato and the Elgato logo are trademarks of Corsair Memory Inc., registered in the U.S. and other countries. All other trademarks belong to their respective owner. Customer Support: help.corsair.com

Part: 51GBN9903