FR

Instructions
(Voir les images sur la ligne directrice)

L'Elite Adjustable Laptop Riser est un support pour ordinateur portable en aluminium de haute qualité conçu pour supporter le dernier ordinateur portable ou MacBook. La hauteur et l'angle du support sont réglables afin de minimiser la fatigue du cou et d'offrir le champ de vision souhaité.

1 **Hauteur ajustable**

La hauteur de l'Elite Adjustable Laptop Riser peut être ajustée en tirant ou en poussant la plaque vers le haut ou en la téléchargeant.

2 **Angle ajustable**

L'angle de l'Elite Laptop Riser peut être ajusté en inclinant la plaque au degré souhaité.

3 **Placez l'ordinateur portable ou le MacBook sur le support**

Une fois l'angle et la hauteur réglés, il suffit de placer l'ordinateur portable ou le MacBook sur le support pour ordinateur portable.

Avertissement

- Cet appareil est conçu pour être utilisé à l'intérieur uniquement et pour être maintenu au sec.
- N'endommagez pas délibérément l'appareil et ne l'exposez pas à l'humidité, à la lumière directe du soleil ou à des températures élevées.
- Le démontage ou l'utilisation et l'entretien inadéquats de votre appareil annuleront la garantie sur le produit.
- ALOGIC n'est pas responsable des dommages causés à l'appareil ou des dommages accidentels résultant d'une mauvaise utilisation ou d'un manque d'attention et n'est pas responsable de la réparation/remplacement de l'appareil ou d'autres dommages dans ces circonstances.

IT

Istruzioni
(Fare riferimento alle immagini sulla linea guida)

L'Alzata Regolabile Elite per Laptop è un supporto per laptop in alluminio di alta qualità progettato per supportare l'ultimo laptop o dispositivo MacBook. L'Alzata ha un'altezza e un'angolazione regolabile per il laptop per minimizzare l'affaticamento del collo e sostenere il campo visivo desiderato. L'Alzata ha un'altezza e un'angolazione regolabile per il laptop per minimizzare l'affaticamento del collo e sostenere il campo visivo desiderato.

1 **Altezza regolabile**

L'altezza dell'Alzata Regolabile Elite per Laptop può essere regolata tirando o spingendo la piastra verso l'alto o verso il basso.

2 **Angolo regolabile**

L'angolo dell'Alzata Regolabile Elite per Laptop può essere regolato inclinando la piastra al grado desiderato.

3 **Posizionare il computer portatile o MacBook sul supporto**

Dopo aver impostato l'angolo e l'altezza, è sufficiente posizionare il laptop o il MacBook sul supporto per laptop.

Attenzione

- Questo dispositivo è progettato per l'uso in interni e deve essere tenuto all'asciutto.
- Non danneggiare deliberatamente il dispositivo o esporlo all'umidità, alla luce diretta del sole o a condizioni di alta temperatura.
- Lo smontaggio o il mancato uso corretto e della cura del dispositivo renderà nulla la garanzia sul prodotto.
- ALOGIC non si assume alcuna responsabilità per danni al dispositivo o danni accidentali derivanti da un uso improprio o dalla mancanza di cura e non è responsabile della riparazione/sostituzione del dispositivo o di altri danni in queste circostanze.

JP

使用説明書
(前ページの画像をご参照ください)

エリート・アジャスタブル・ラップトップ・ライザーは、最新のノートパソコンやMacBookをサポートするように設計された、高品質のアルミニウム製ノートパソコンスタンドです。ノートパソコンの高さや角度を調整できるので、首の疲れを軽減し、お好みの視野を確保することができます。

1 **調整可能な高さ**

エリート・アジャスタブル・ラップトップ・ライザーの高さは、プレートを上方向または下方向に引っ張ったり押したりすることで調整できます。

2 **調整可能な角度**

エリート・アジャスタブル・ラップトップ・ライザーの角度は、プレートを任意の角度に傾けることで調整できます。

3 **ノートパソコンやMacBookをスタンドに置く**

角度と高さを設定した後は、ラップトップやMacBookをラップトップスタンドの上に置くだけです。

注意

- 本製品は屋内での使用のみを目的としており、乾燥した状態で保管してください。
- 意図的にデバイスを破損したり、湿気や直射日光、高温の環境にさらさないでください。
- 本製品を分解したり、適切な使い方やお手入れをしなかった場合、本製品の保証は無効となります。
- 本製品の不適切な使用や注意不足により生じた本製品の損傷や付随的な損害について、ALOGICは一切の責任を負いません。

AR

التعليمات
(يرجى مراجعة الصور التي بالصفحات السابقة)

الرافع القابل للتعديل لأجهزة الحاسوب المحمول من إيليت عبارة عن حامل للحاسوب المحمول عالي الجودة من الألومنيوم، مصمم لدعم أحدث الحواسيب المحمولة أو أجهزة ماك بوك. يتميز الحامل بقابلية تعديل الارتفاع والزاوية لتقليل إجهاد الرقبة وتحقيق مجال الرؤية المطلوب.

1 **ارتفاع قابل للتعديل**

يمكن تعديل وضع حامل إيليت للحاسوب المحمول عن طريق سحب اللوحة أو دفعها لأعلى أو لأسفل.

2 **زاوية قابلة للتعديل**

يمكن ضبط زاوية رافعة إيليت للحاسوب المحمول القابل للتعديل عن طريق إمالة اللوحة وفق الدرجة المطلوبة.

3 **ضع الحاسوب المحمول أو ماك بوك على الحامل**

بعد ضبط الزاوية والارتفاع، ضع الحاسوب المحمول أو ماك بوك على حامل الحاسوب المحمول.

تحذير!

- هذا الجهاز مصمم للاستخدام في الداخل فقط وأن يبقى جافاً.
- لا تتعمد إتلاف الجهاز أو تعريضه للرطوبة أو أشعة الشمس المباشرة أو ظروف درجات الحرارة العالية.
- سيؤدي تفكيك الجهاز أو عدم استخدامه استخداماً صحيحاً والعناية به إلى بطال الضمان على المنتج.
- لا تتحمل أليوتيك أي مسؤولية عن الأضرار التي لحقت بالجهاز أو الأضرار العرضية الناتجة عن الاستخدام غير السليم أو الإهمال العرضي، وهي غير مسؤولة عن الحالة المتأثرة بالجهاز أو استبداله أو الأضرار الأخرى في هذه الظروف.

RU

Инструкции
(См. рисунки предыдущих страниц)

Высококачественная алюминиевая регулируемая подставка под ноутбук Elite предназначена для ноутбуков последних моделей или устройств MacBook. Чтобы не уставала шея и для удобного угла обзора приставку можно регулировать по высоте и наклону.

1 **Регулировка высоты**

Высота подставки под ноутбук Elite регулируется перемещением несущей плоскости вверх и вниз.

2 **Регулировка наклона**

Для установки нужного наклона поверните несущую плоскость под нужным углом.

3 **Установка ноутбука или MacBook на подставке**

Установив нужные высоту и наклон несущей плоскости, просто покладите на нее свой ноубук или MacBook.

Предупреждение

- Это устройство предназначено для использования только внутри помещений и только в сухом состоянии.
- Не допускайте механических повреждений устройства, не подвергайте его воздействию жидкости, прямых солнечных лучей и высоких температур.
- Признаки разборки, использования не по назначению или ненадлежащего обращения станут причиной отмены гарантии.
- Компания ALOGIC не несет ответственность за повреждения и косвенные убытки, возникшие в результате использования не по назначению или ненадлежащего обращения, и не обязана при этом ремонтировать /заменять это или иные устройства.

Designed in Australia. Manufactured in China

Elite
Adjustable Laptop Riser

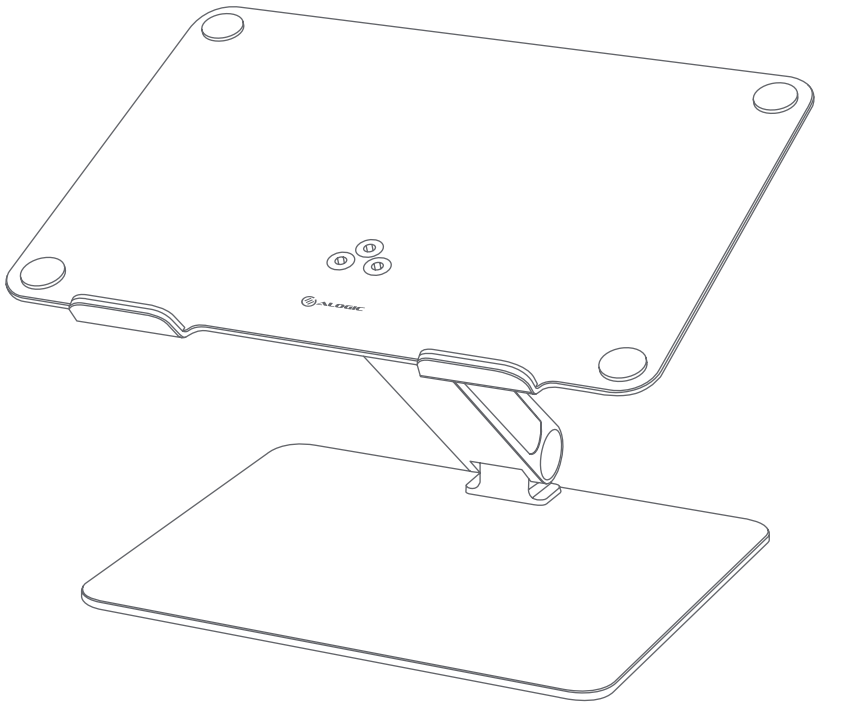

Quick Start Guide
Schnellstartanleitung
Guida Rapida
Guide de démarrage rapide
Guía de inicio rápido
クイックスタートガイド
دليل التشغيل السريع
Краткое руководство пользователя

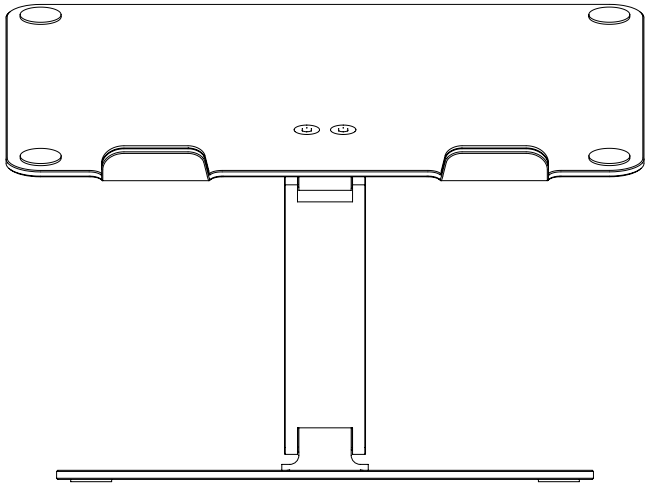

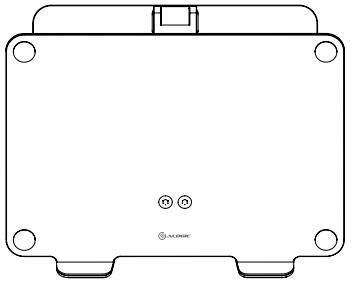

1

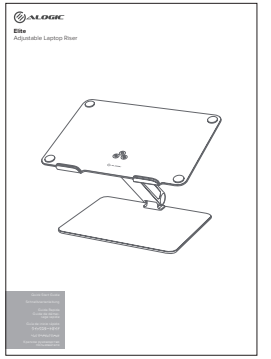

2

Package Contents | Packungsinhalt | Contenido del Paquete | Contenu du Colis | Contenuto confezione | パッケージ内容 | المحتويات | Содержимое упаковки

1	EN Elite Adjustable Laptop Riser DE Elite einstellbarer Laptop Riser ES Elevador de ordenador portátil ajustable Elite FR Élite - Élévateur réglable pour ordinateur portable	IT Supporto Regolabile Elite per Laptop JP エリート・アジャスタブル・ラップトップ・ライザー AR رافع قابل للتعديل لأجهزة الحاسوب المحمول من طراز إليت RU Регулируемая подставка под ноутбук Elite
2	EN User Manual DE Benutzerhandbuch ES Manual del Usuario FR Guide d'utilisation	IT Manuale utente JP ユーザーマニュアル AR دليل المستخدم RU Руководство пользователя

Specifications | Spezifikationen | Especificaciones | Caractéristiques techniques | Specificazioni | 仕様書 | المواصفات | Технические характеристики

Model | Modell | Modelo | Modèle | Modello | 原型 | الطراز | Модель	AALNBS-SGR
Dimensions | Dimensionen | Dimensiones | Dimensions | Dimensionil | 大きさ | الأبعاد | Габариты	190 x 90 x 26.5mm (H x D x W)
Weight | Gewicht | Peso | Poids | Peso | 重量 | الوزن | Вес	1.25kg
Colour | Farbe | Color | Couleur | Colore | カラー | اللون | Цвет	EN Space Grey DE Space Grau ES Gris Espacio FR Gris de l'espace IT Spazio Grigio JP スペースグレイ AR رمادي فضائي RU Космический серый
Warranty | Garantie | Garantía | Garantie | Garanzia | 保証 | الضمان | Гарантия	EN 2 Years DE 2 Jahre ES 2 Años FR 2 Ans IT 2 Anni JP 2年 AR سنتان (2) RU 2 года

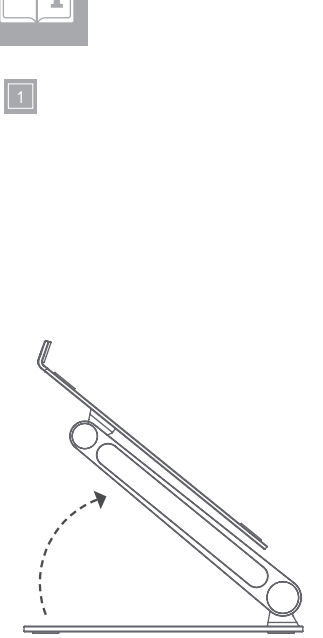

1

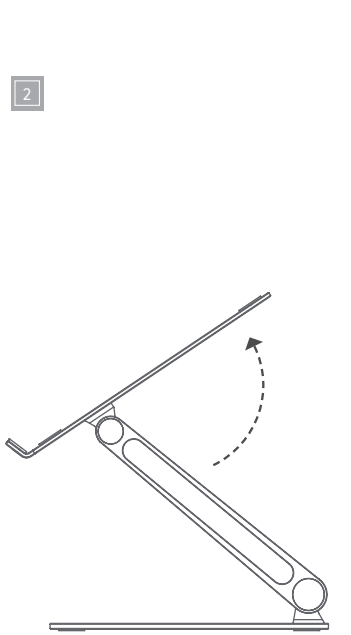

2

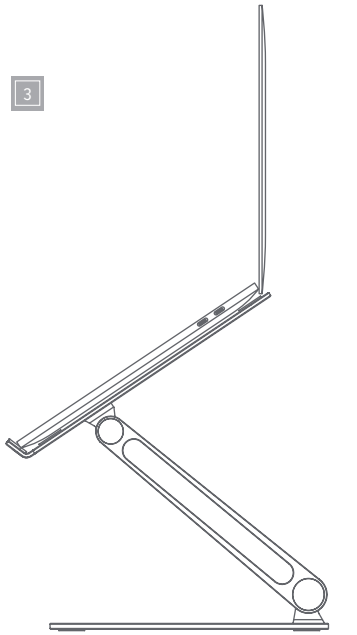

3

EN

Instructions
(Refer to the images on the guideline)

The Elite Adjustable Laptop Riser is a high-quality aluminium laptop stand designed to support the latest laptop or MacBook device. The Riser has an adjustable laptop height and angle to minimise neck fatigue and support the desired field of view.

1 **Adjustable Height**

The Elite Adjustable Laptop Riser's height can be adjusted by pulling or pushing the plate upwards or downloads.

2 **Adjustable Angle**

The Elite Adjustable Laptop Riser's angle can be adjusted by tilting the plate to the desired degree.

3 **Place the Laptop or MacBook on the stand**

After the angle and height has been set, simply place the laptop or MacBook onto the Laptop Stand.

Warning

- This device is designed for indoors use only and to be kept dry.
- Do not deliberately damage the device or expose it to damp, direct sunlight, or high temperature conditions.
- Disassembling or failing to properly use and care for your device will void the warranty on the product.
- ALOGIC bears no responsibility for damage to the device or incidental damages arising from improper use or lack of care and is not liable for repair/replacement of the device or other damages in these circumstances.

DE

Anleitung
(Beziehen Sie sich auf die Bilder der Anleitung)

Der Elite Adjustable Laptop Riser ist ein hochqualitativer Laptop-Ständer aus Aluminium zur Positionierung der neuesten Laptops und MacBook Geräte. Mit dem Riser kann die Höhe und der Winkel des Laptops eingestellt werden, um Ermüdungserscheinungen des Nackens vorzubeugen und das gewünschte Blickfeld zu ermöglichen.

1 **Einstellbare Höhe**

Die Höhe des Elite Adjustable Laptop Risers kann durch Hochziehen und Runterdrücken der Platte eingestellt werden.

2 **Einstellbarer Winkel**

Der Winkel des Elite Adjustable Laptop Risers kann durch Kippen der Platte auf den gewünschten Neigungsgrad eingestellt werden.

3 **Stellen Sie das Laptop oder MacBook auf den Ständer**

Nachdem Sie die Höhe und den Winkel eingestellt haben, brauchen Sie lediglich Ihr Laptop oder MacBook auf den Ständer zu stellen.

Warnhinweise

- Dieses Gerät ist nur für den Gebrauch im Innenbereich geeignet und muss trocken gehalten werden.
- Beschädigen Sie das Gerät nicht mutwillig und setzen Sie es nicht Feuchtigkeit, direktem Sonnenlicht oder hohen Temperaturen aus.
- Zerlegen oder unsachgemäße Benutzung sowie unterlassene Pflege Ihres Gerätes setzt die Produktgarantie ausser Kraft.
- ALOGIC trägt keine Verantwortung für Geräte- oder andere zufällige Schäden, die durch unsachgemäßen Gebrauch oder unterbliebene Pflege verursacht werden und ist nicht haftbar für Reparaturen/Ersatz des Gerätes oder für andere Schäden, die aus derlei Umständen hervorgehen.

ES

Instrucciones
(Consulte las imágenes en la guía)

El elevador de ordenador portátil ajustable Elite es un soporte de ordenador portátil de aluminio de alta calidad diseñado para soportar el último dispositivo de ordenador portátil o MacBook.El elevador tiene un ángulo y altura de ordenador portátil ajustable para minimizar el cansancio de cuello y mantener el campo de visión deseado.

1 **Altura Ajustable**

La altura del elevador de ordenador portátil ajustable Elite puede ser ajustada tirando o empujando de la bandeja hacia arriba o abajo.

2 **Ángulo Ajustable**

El ángulo del elevador de ordenador portátil ajustable Elite puede ser ajustado inclinando la bandeja hacia el ángulo deseado.

3 **Coloque el ordenador portátil o MacBook sobre el soporte**

Luego que han sido configurados la altura y ángulo, simplemente coloque el ordenador portátil o MacBook sobre el soporte de ordenador portátil.

Advertencia

- Este dispositivo está diseñado únicamente para uso interior y ser mantenido seco.
- No dañe deliberadamente al dispositivo o lo exponga a condiciones de alta temperatura, luz solar directa, o humedad.
- Desmontar o no utilizar adecuadamente y cuidar su dispositivo anulará la garantía del producto.
- ALOGIC no se responsabiliza por daño al dispositivo o daños incidentales que surjan de uso indebido o falta de cuidado y no será responsable por reparaciones/reemplazos del dispositivo u otros daños en estas circunstancias.