J

- 接地面がなるべく水平であることを確認します。(5°以下)
- 石炭が沈み込んでしまうような地面では使用しないでください。
- アクセサリーなどをつけた状態で製品を持ち運ばないでください。
- 安全性や撮影品質を向上させるためには、適切な補強構造を使用してください。
- 製品を移動する前に、搭載機材を下げておいてください。
- カメラやアクセサリーを装着していない状態で、伸縮箇所に問題がないか定期的に確認ください。必要に応じ、販売店またはマンフロットサービスセンターにお問い合わせください。

セットアップ 1 2 & 3

レバー「A」を緩め部品「B」を上方から下方へ押し下げながら同時に脚「C」を外側に拡げて下さい。
脚が有する最高の安定性を得るためにステー「D」は地面と平行になる位置に調整しレバー「A」をしっかりとロックして下さい。

不整地や段差のある地面に製品を設置できるように、一本の脚は長さ調整が可能です。(図2)
- ノブ「E」を回しロックを緩めます。
- スタンドが垂直になる位置まで脚を伸ばします。
- ノブ「E」を逆に回し、しっかりとロックします。

カメラやアクセサリーを取り付ける前にボールが垂直であることを確認してください。

製品には3/8"-1/4"リバーシブル固定ネジが付属し、図3のように装着できます。

高さ調整 図 4 & 5

センターボールは伸縮ロックで高さ調整が可能です。センターボールを伸縮するには図4のようにロックリングを1/4回転緩めてボールを引き出し、次にそれぞれのロックを個別に締めます。高さを調整し、ロックを締めた後に下方に力を加えボールが正しくロックされているか確認します。

⚠ センターボールを降ろす際、図5のように降ろすボールを片方の手でサポートし、もう片方の手でロックを回してください。

⚠ カメラやアクセサリーを装着した状態で製品を持ち運ぶのは危険です。

耐荷重 図 6

製品の耐荷重は高さにより異なります。 最大耐荷重値の条件は、製品の脚が最大に拡げられ、段差調整の脚を使用していない状態で、ボールの傾きが5度以内であることです。

持ち運び 図 7 & 8

製品のユニークなデザインにより、複数の同スタンドが接続可能です。取り外す際は、図7のようにボタン「W」を押してフックを解除します。
持ち運びの際は、図8のようにスタンド同士を接続します。
更に、それぞれの製品には図に記載されている箇所「L」に穴が空いており、別売りのマンフロットショルダーキャリングストラップも接続可能です。

KO

- 지지면을 5° 미만의 수평으로 최대한 맞춰 주십시오
- 제품의 발이 가라앉을 수 있는 바닥에 설치하지 말아 주십시오
- 액세서리를 마운트한채로 제품을 휴대하지 마시기 바랍니다.
- 사용상의 안전과 영상품질을 위해서 적절한 브레이싱 시스템을 사용하십시오.
- 장비를 이동하기 전에 먼저 하중을 낮추십시오.
- 장비를 올리지 않은 상태에서 다리의 연장 부위가 적절한 위치에 있는지 정기적으로 점검하십시오. 필요 시 수리를 위해 대리점에 연락하시기 바랍니다.

설치 1 2 & 3

레버 "A"를 풀고 캐스팅 "B"를 아래로 내린 후 다리 "C"를 밖으로 펼칩니다.
안정성을 최대로 높이기 위해 다리 받침대 "D"를 지면에 평행하게 놓습니다.
레버 "A"를 조여서 다리와 베이스를 제자리에 잠급니다.

스탠드에는 지면의 수평 차이를 보완하기 위해 하나의 길이 조절이 가능한 다리 (그림 2)가 있습니다
- 고정 나사 "E"를 풀어줍니다.
- 받침대가 수직 위치에 도달 할 때까지 다리를 펴십시오
- 나사 "E"를 다시 잠급니다.

스탠드를 장비에 마운트하기 전에 스탠드를 수평으로 올려 놓는 것이 중요합니다.

스탠드에는 그림 3과 같이 장착 할 수 있는 3/8 "- 1/4" 양용 고정 나사가 제공됩니다.

높이 조절 4 & 5

스탠드에는 텔레스코픽 센터 칼럼 높이 조정 기능이 있습니다. 기둥의 높이를 조정하려면 트위스트 락 "G"를 1/4 바퀴 돌리면서 텔레스코픽 연장 장치를 놓습니다. 높이가 조정되고 트위스트 락 "G"가 잡기면 칼럼을 아래쪽으로 힘을 주어 눌러주어 안전하게 높이 조절이 되었는지 확인합니다.

⚠ 각각의 텔레스코픽 기둥을 내릴 때 손잡이 "G"를 잡그는 동안 한 손으로 기둥이 흘러내리지 않도록 잡아 당기면서 기둥과 기둥을 단단히 지지하십시오

⚠ 장비가 장착된 채 높이가 늘어난 제품을 이동하는 것은 위험합니다.

스탠드 지지하중 6

스탠드의 높이에 따라 지지할 수 있는 무게가 다릅니다. 최대 지지하중을 다리 받침대를 최대한 엎었을 때를 기준으로 하여 최대 기울기는 5도 입니다.

이동 7 & 8

스탠드의 독특한 디자인으로 2, 3, 4가 가능합니다. 그림 7과 같이 "W"버튼을 누르고 후크를 매면 스탠드가 분리됩니다.
운반 시에는 그림 8과 같이 스탠드를 걸어주십시오.
또한 각 스탠드에는 옵션 인 Manfrotto 운반용 끈을 부착 할 수 있는 구멍"L"이 있습니다

CN

- 确保支撑面尽量保持水平（小于5°）。
- 不要将产品置于其下缘可能陷入的表面上。
- 请勿携带具有安装配件的产品。
- 为提高安全使用和画面质量，请使用合适的支护系统。
- 在移动设备前降低负荷。
- 在不施加任何负载的情况下，定期检查可扩展部分是否处于适当位置。如有必要，请与经销商联系进行维修。

安装 1 2 & 3

打开控制杆"A"，按下铸件"B"，向外展开支架腿"C"。
为获得最大稳定性，将支架撑"D"平行于地面。
拧紧控制杆"A"，将支架腿和基底锁紧到位。

支架包含一个可调长度支架腿（图2），以弥补水平面或梯级差异：
- 松开锁紧的螺钉"E"
- 展开支架腿，直至支架处于垂直位置
- 再次锁紧螺钉"E"。

装载设备前，必须把支架放平。

支架配有可逆3/8" - 1/4"固定螺钉，可按图3所示进行安装。

高度调整 4 & 5

支架具有伸缩式中心柱高度调整功能。通过将扭锁"G"旋转大约四分之一圈，可松开伸缩扩展件，调整中心柱的高度。一旦调整了高度，扭锁"G"锁定，向下推中心柱，即可检查扩展件是否牢固锁定。

⚠ 当降低各伸缩柱时，用一只手抓住相关柱，同时解开旋钮"G"，能牢固支撑负载和支柱。

⚠ 移动顶部有负载的凸起支架是很危险的。

支架的有效载荷 6

根据其扩展件，支架有不同的有效载荷。最大有效载荷取决于水平支架腿未使用时的最大占地面积，且最大倾斜度为5度。

运输 7 & 8

支架的独特设计能够使2、3、4等支架夹在一起：按下按钮"W"，解开支架，如图7所示。
运输时，将支架勾起，如图8所示。
另外，每个支架均有孔"L"，用来连接可选的曼富图背带。

RU

-Убедитесь, что поверхность, на которую устанавливается стойка, максимально близка к горизонтальной (отклонение составляет не более 5 °).
-Не ставьте стойку на рельеф, в который могут провалиться ноги стойки.
-Не переносите стойку с установленными на ней аксессуарами.
-Для большей надежности в эксплуатации и стабильности видеоматериала используйте соответствующие растяжки.
-Перед перемещением стойки снимайте с нее фото- и видеооборудование.
-Регулярно проверяйте состояние секций стойки и фиксаторов на предмет исправности. При необходимости обратитесь к Вашему дилеру за ремонтом или обслуживанием.

УСТАНОВКА СТОЙКИ 1 2 и 3

Ослабьте фиксатор "A", потяните обойму "B" вниз и расставьте ноги стойки "C".
Для максимальной устойчивости стойки установите расчалки ног "D" параллельно земле.
Зафиксируйте ноги при помощи фиксатора "A".

Стойка снабжена одной ногой изменяемой длины (схема 2) для компенсации неровностей рельефа при установке стойки. Делается это следующим образом:
-Ослабьте фиксатор "E"
-Выдвигайте регулирующую ногу до тех пор, пока стойка не примет вертикальное положение
-Затяните фиксатор "E".
Выровняйте стойку перед установкой на нее полезной нагрузки.

В верхней части стойки расположена площадка для установки техники с возможностью установить резьбовое крепление как на 3/8", так и на 1/4". Процесс смены диаметра резьбы показан на схеме 3.

НАСТРОЙКА ВЫСОТЫ СТОЙКИ 4 и 5

Центральная колонна стойки состоит из нескольких секций с фиксаторами. Для изменения высоты стойки ослабьте цанговый фиксатор "G", поверхуя его примерно на четверть оборота. После увеличения высоты стойки проверьте, надежно ли зафиксированы секции центральной колонны.

⚠ При складывании стойки придерживайте секции центральной колонны одной рукой, ослабляя цанговые фиксаторы "G".

⚠ Переносить разложенную стойку с установленной на нее техникой небезопасно.

ПОЛЕЗНАЯ НАГРУЗКА 6

Величина нагрузки, которую способна выдержать стойка, зависит от ее высоты. Приведенные значения нагрузки рассчитаны для максимально широко расставленных ног стойки, втянутой регулировочной ногой и отклонения оси центральной колонны от вертикали не более 5 градусов.

ТРАНСПОРТИРОВКА 7 и 8

Уникальная конструкция стойки позволяет собирать их в штабеля из 2, 3, 4 и более штук. Для отсоединения стойки от штабеля нажмите кнопку "W" и отцепите стойку, как показано на схеме.
Для переноски сцепите несколько стоек, как показано на схеме 8.
Также каждая стойка снабжена ушами "L" для крепления ремня от Manfrotto (приобретается отдельно).



Exhibit caution when using poles around people.

Porre attenzione quando si utilizza l'estensione in presenza di persone.

Faites attention lors de l'utilisation du produit à proximité d'autres personnes.

Vorsicht ist geboten bei Nutzung des Poles in der Nähe von Personen.

Tenga precaución al usar poles cerca de personas.

人の近くでボールを使用される場合はご注意ください。

在人群附近使用支杆时，请务必小心。

사람들 주변에서 기둥 (pole)을 사용할 경우 주의하시기 바랍니다.

Будьте осторожны при использовании штанги рядом с людьми.



Exhibit caution when using poles around electrical wires.

Porre attenzione quando si utilizza l'estensione nelle vicinanze di cavi elettrici.

Faites attention lors de l'utilisation du produit à proximité de fils électriques.

Vorsicht ist geboten bei Nutzung des Poles in der Nähe von elektrischen Leitungen.

Tenga precaución al usar poles cerca de cables eléctricos.

電線などの近くでボールを使用される場合はご注意ください。

在电线附近使用支杆时，请务必小心。

전기선 주변에서 기둥 (pole)을 사용할 경우 주의하시기 바랍니다.

Будьте осторожны при использовании штанги вокруг электрических проводов.



Stabilize the pole for heavy loading, in strong winds or when very long exposure is needed.

Quando si utilizza un carico pesante,stabilizzare l'estensione specialmente in caso di venti forti o quando sia necessaria una lunga esposizione.

Pensez à stabiliser la perche pour pouvoir travailler avec une charge élevée ou un temps d'exposition prolongé ou dans des conditions de vent fort.

Stabilisieren Sie den Pole bei schwerer Ladung, bei starkem Wind oder bei langen Belichtungszeiten.

Establice el pole para cargas pesadas, bajo fuerte viento o cuando sea necesaria una larga exposición.

重い機材の搭載時、強風時、長時間露光での撮影時には、ボールを安定させてください。

在强风中使用或进行超长时间曝光摄影时，需要对重负荷的支杆进行稳固。

강한 바람이 불거나 장시간의 노출이 필요할 경우 하중을 높여 기둥 (pole)의 안정성을 높여줍니다.

Стабилизируйте штангу при большом весе, сильном ветре или когда требуется длинная выдержка.

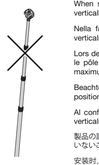

When setting up, please ensure that the pole is positioned vertically with a maximum tilt of 5 degrees.

Nella fase di set-up, assicurarsi che l'asta sia posizionata verticalmente con un tilt massimo di 5°.

Lors de la mise en place du produit, veuillez-vous assurer que le pôle est en position verticale avec une inclinaison de 5° maximum.

Beachten Sie beim Aufbau, dass die Verlängerung vertikal positioniert ist und die Neigung weniger als 5 Grad beträgt.

Al configurarlo, asegúrate de que el poste esté posicionado verticalmente con una inclinación máxima de 5 grados.

製品の設置時、接地面に対してボールが垂直であり、5度以上傾いていないことを確認してください。

安装时，请确保杆垂直放置，最大倾斜度为5度。

제품 설치 시 다리의 수직 기울기는 최대 5도 미만으로 설치할 수 있도록 하십시오.

При настройке стойки убедитесь, что ее центральная штанга расположена вертикально с максимально допустимым отклонением от оси 5 градусов.



The load must always be balanced.

Il carico deve essere sempre bilanciato.

Veillez à ce que la charge soit toujours équilibrée.

Die Ladung muss immer ausbalanciert sein.

La carga debe estar siempre equilibrada.

搭載機材は常にバランスがとれている必要があります。

负荷必须始终保持平衡。

하중은 항상 균형을 이룰 수 있도록 하십시오

Нагрузка всегда должна быть сбалансирована.

You may be interested in:



032SPL



Manfrotto
Imagine More

INSTRUCTIONS
MSTANDVR

1.15 kg
2.53 lbs

Cod. 1120307 - 12/17

Copyright © 2017 Manfrotto Bassano Italy

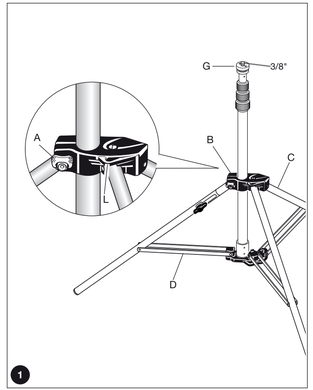

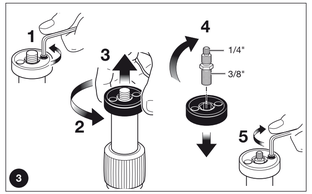

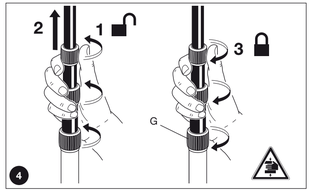

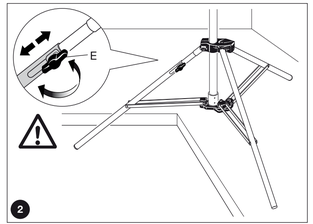

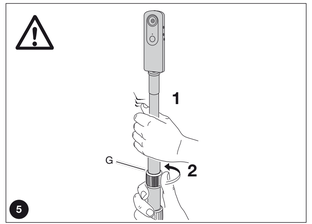

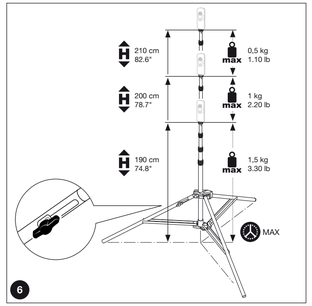

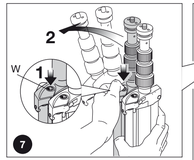

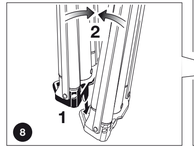

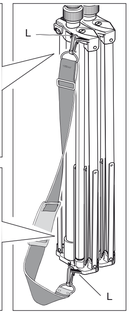

GB

-Make sure that the supporting surface is as level as possible (less than 5 °).
-Do not place the product on surfaces its feet can sink into.
-Do not carry the product with mounted accessories.
-To increase safety in use and footage quality, please use adequate bracing systems.
-Lower the load prior to moving the equipment.
-Without mounting any loads, regularly check that the extendable sections are in their proper positions. If necessary, contact your dealer for repair.

SET UP 1 2 &3
Unlock lever "A", press casting "B" down and spread the legs "C" outwards.
To obtain maximum stability, place the leg brace "D" parallel to the ground.
Lock the legs and base in place by screwing lever "A" tight.

The stand includes one adjustable-length leg (fig. 2) to compensate for differences in ground level or step:
-open locking screw "E"
-extend the leg until the stand reaches the vertical position
-lock screw "E" again.
It is essential that the stand is levelled BEFORE loading it with equipment.

The Stand is supplied with a reversible 3/8" - 1/4" fixing screw that can be mounted as shown in figure 3.

HEIGHT ADJUSTMENT 4 &5
The stands have telescopic centre column height adjustment. To adjust the height of the column, release the telescopic extensions by rotating Twist Lock "G" about a quarter of a turn. Once the height has been adjusted and Twist lock "G" locked, push the column with a downward force to check the extension is securely locked.

⚠ When lowering each telescopic column, firmly support the load and column by grasping the relevant column with one hand whilst unlocking knob "G".

⚠ It is dangerous to move a raised stand with a load on top.

STAND PAYLOAD 6
The stand has different payloads depending on its extension. Maximum payloads are based on a maximum footprint, with the levelling leg not in use and with a maximum tilt of 5 degrees.

TRANSPORTATION 7 &8
The stand's unique design allows 2, 3, 4; etc. stands to be clipped together: press button "W" and unhook the stand as shown in figure 7.
For transportation, hook the stand as shown in figure 8.
In addition, each stand has holes "L" for attaching the optional Manfrotto carrying strap.

I

-Assicurarsi che la superficie di supporto sia più dritta possibile (meno di 5° di inclinazione).
-Non posizionare il prodotto su superfici in cui i suoi piedi possano affondare o scivolare.
-Non trasportare il prodotto con accessori già montati.
-Per aumentare la sicurezza nell'utilizzo e la qualità delle riprese, usare dei sistemi di supporto adeguati.
-Togliere il carico prima di muovere l'equipaggiamento.
-Prima di montare qualsiasi carico, controllare regolarmente che le sezioni estendibili siano nella giusta posizione. Se necessario, contattare il proprio rivenditore per la riparazione.

SET UP 1 2 E 3
Sbloccare la leva "A", spingere in basso la fusione "B" ed aprire le gambe "C" verso l'esterno.
Per raggiungere la massima stabilità, posizionare il supporto della gamba "D" in parallelo al suolo.
Bloccare le gambe e la base una volta raggiunta la posizione desiderata, avvitando saldamente la leva "A".

Lo stativo include una gamba a lunghezza regolabile (fig.2) per compensare le differenze di livello della superficie d'appoggio:
-Girare la leva di bloccaggio "E"
-Estendere la gamba fino a che lo stativo raggiunge la posizione verticale
-Stringere nuovamente la leva di bloccaggio "E"
È fondamentale che lo stativo sia regolato a livello PRIMA che venga caricato con l'equipaggiamento.

Lo stativo è fornito di una vite di fissaggio reversibile da 3/8" – 1/4" che può essere montata come in figura 3.

REGOLAMENTO DELL'ALTEZZA 4 & 5
Gli stativi hanno una colonna telescopica centrale ad altezza regolabile: per regolarla, rilasciare le estensioni telescopiche ruotando il Twist Lock "G" di circa 90°. Una volta regolata l'altezza e bloccato il Twist Lock, spingere la colonna verso il basso per controllare che l'estensione sia fissata in modo sicuro.

⚠ Ogni volta che si vuole abbassare la colonna telescopica, sostenere saldamente il carico e la colonna in questione: tenere stretta quest'ultima con una mano e svitare, con l'altra mano, la manopola "G".

⚠ È pericoloso muovere un supporto già assemblato con un carico montato sopra.

CARICO DELLO STATIVO 6
Lo stativo può supportare diversi carichi a seconda della sua estensione. I massimi carichi sono calcolati sulla massima estensione delle gambe, senza, però, l'utilizzo della gamba di livellamento e con tilt massimo di 5°.

TRASPORTO 7 E 8
Il design unico dello stativo permette di unire 2 o più stativi assieme: premere il bottone "W" e sganciare lo stativo come illustrato nella figura 7. Per il trasporto, agganciare lo stativo come illustrato in figura 8. Inoltre, ogni stativo è dotato di appositi fori "L" per attaccare l'opzionale tracolla da trasporto Manfrotto.

F

-Assurez-vous que la surface de support soit la plus stable possible (moins de 5° d'inclinaison)
-Ne positionnez pas le produit sur des surfaces où ses pieds peuvent s'enfoncer.
-Ne transportez pas le produit lorsqu'il est monté avec des accessoires.
-Utilisez les systèmes d'entretoises adaptés pour une sécurité d'utilisation et une qualité de prises de vues plus maximales.
-Abaissez la charge avant de manipuler votre équipement.
-Sans aucune charge sur le pied, vérifiez régulièrement que les sections extensibles soient toujours dans la bonne position. Si nécessaire, appelez votre vendeur pour toute réparation.

MISE EN PLACE 1 ET 2 ET 3
Déverrouillez le levier "A", faites coulisser le châssis coulissant "B" vers le bas et écartez les jambes du trépied "C" vers l'extérieur.
Positionnez l'entretoise "D" parallèle au sol pour obtenir une stabilité maximum.
Verrouillez la base et les jambes en tournant le levier "A" fermement.

Le Stand possède une jambe de taille ajustable (fig. 2) qui permet de pallier aux différences de niveau du sol ou de l'ajuster lorsqu'il est posé sur des marches.
-Dévissez la vis de mise à niveau "E"
-Allongez la jambe jusqu'à ce que le stand soit à la position verticale
-Revissez à nouveau la vis de mise à niveau "E"
Il est nécessaire que le stand soit déployé et mis à niveau avant de le charger avec du matériel.

Le Kit Stand est fourni avec un pas de vis réversible 3/8"- ¼" qui peut être fixé comme démontré dans la vignette 3.

REGLAGE DE LA HAUTEUR 4 ET 5
Il est possible de régler la hauteur de la colonne centrale télescopique des stands. Pour pouvoir ajuster la hauteur de cette colonne, libérez les extensions télescopiques en déverrouillant le système de verrouillage rotatif "G" d'un quart de tour. Une fois la hauteur ajustée et le système de verrouillage rotatif enclenché, essayez de pousser la colonne centrale télescopique vers le bas pour vérifier qu'elle est bien verrouillée.

⚠ Lors de l'abaissement de chaque section de la colonne télescopique, soutenez l'équipement et la colonne en empoignant fermement avec une main la colonne en question tout en déverrouillant avec l'autre main le verrouillage rotatif "G".

⚠ Il est dangereux de transporter un stand déployé avec un équipement monté.

CHARGE UTILE DU STAND 6
Il existe différentes capacités de charge utile en fonction de l'extension possible du stand. Pour avoir une charge utile maximisé, il est nécessaire que les jambes du stand soient toutes posées au sol, que la jambe de taille ajustable ne soit pas utilisée et que l'inclinaison soit à 5° maximum.

TRANSPORT 7 ET 8
Le design unique du stand permet à 2,3,4, etc stands d'être attachés ensemble : appuyez sur le bouton de verrouillage "W" et décrochez le stand comme démontré dans la vignette 7.
Pour le transport des stands, accrochez le stand comme démontré dans la vignette 8.
De plus, chaque stand possède des crochets pour sangle de transport "L" permettant d'attacher la sangle de transport Manfrotto (en option).

D

-Stellen Sie sicher, dass der Untergrund so eben wie möglich ist (weniger als 5°)
-Das Produkt nicht auf Oberflächen platzieren, wo die Füße einsinken können.
-Nicht mit montiertem Zubehör tragen
-Um die Nutzungssicherheit und die Qualität des Videomaterials zu erhöhen, bitte angemessene Befestigungssysteme verwenden.
-Senken Sie die Ladung ab, bevor Sie das Equipment bewegen
-Überprüfen Sie (ohne montierter Ladung) regelmäßig die ausziehbaren Segmente, dass sich diese in der korrekten Position befinden. Wenn nötig, kontaktieren Sie Ihren Händler für eine fachgerechte Reparatur.

AUFSTELLEN 1 2 UND 3
Lösen Sie Klemme "A", drücken Sie die Fußhalterung "B" nach unten und ziehen Sie die Beine "C" nach außen.
Um eine maximale Stabilität zu erhalten, positionieren Sie die Beinverstrebung "D" parallel zum Untergrund
Fixieren Sie die Beine, indem Sie die Schraube "A" im Uhrzeigersinn festziehen.

Das Stativ besitzt ein längenverstellbares Bein (Abb. 2) um Unterschiede in den Untergrundgegebenheiten auszugleichen
-Lösen Sie Schraube "E"
-Ziehen Sie das Bein aus, bis das Stativ eine vertikale Position erreicht.
-Schließen Sie Schraube "E" wieder.
Wichtig ist, dass das Stativ ausnivelliert ist, bevor es mit Equipment beladen wird.

Das Stativ wir mit einer umkehrbaren 3/8" – ¼" Befestigungsschraube geliefert, welche wie in Abb. 3 befestigt wird.

HÖHENVERSTELLUNG 4 UND 5
Das Stativ hat eine ausziehbare Teleskop-Mittelsäule. Um die Höhe der Mittelsäule anzupassen, lösen Sie den Drehverschluss "G" mit einer Vierteldrehung. Wenn die Höhe angepasst und der Drehverschluss wieder verschlossen wurde, überprüfen Sie durch nach unten drücken, ob die Mittelsäule fest fixiert wurde.

⚠ Bitte beachten Sie beim Tieferstellen jedes Teleskopauszugs darauf, dass Sie zuerst den entsprechenden Auszug mit einer Hand festhalten, bevor Sie den Drehverschluss "G" lösen.

⚠ Es ist gefährlich einen ausgezogenes Stativ mit Beladung zu bewegen.

TRAGLAST DES STATIVS 6
Das Stativ hat verschiedene maximale Traglasten, welche abhängig von der Auszughöhe sind. Eine maximale Traglast basiert auf einer maximalen Standfläche, bei Nichtbenutzung des ausziehbaren Beins und wenn die Neigung nicht mehr als 5 Grad beträgt.

TRANSPORTIEREN 7 UND 8
Das einzigartige Design erlaubt es 2,3,4…etc. Stative zum einfachen Transport miteinander zu verbinden. Zum Trennen mehrerer Stative drücken Sie den Knopf "W" und haken Sie das Stativ wie in Abb. 7 beschrieben aus. Zum Transport verbinden Sie zwei oder mehr Stative wie in Abb. 8 beschrieben.

Zusätzlich besitzt jedes Stativ die Ösen "L", um den optionalen Manfrotto Tragegurt zu verwenden.

E

-Asegúrate de que la superficie de soporte esté lo más nivelada posible (menos de 5°).
-No coloques el producto en superficies donde se pueda hundir la base.
-No cargues con el producto con accesorios montados.
-Para incrementar la seguridad durante su uso y la correcta toma de imágenes, por favor usa los sistemas de fijación adecuados.
-Baja la carga antes de mover el equipo.
-Sin montar cargas, compruebe regularmente que las secciones extensibles estén en su posición correcta. Si es necesario, contacta a tu distribuidor para

CONFIGURACIÓN 1 Y 2 Y 3
Desbloquear la palanca "A", presiona la pieza de fundición "B" hacia abajo y extienden las patas "C" hacia fuera.
Para obtener la máxima estabilidad, coloca las abrazaderas de la patas "D" paralelas al suelo.
Asegure las patas y la base en su lugar atornillando la palanca "A".

El soporte incluye una pata de longitud ajustable (fig. 2) para compensar las diferencias de nivel del suelo o para sortear un paso.
-Abrir el tornillo de bloqueo "E"
-Extender la pata hasta que el soporte llegue a la posición vertical
-Bloquear el tornillo "E" otra vez.
Es esencial que el soporte esté nivelado ANTES DE cargar cualquier equipo.

El soporte viene con un tornillo de fijación reversible de 3/8" - 1/4". La figura 3 nos muestra cómo proceder con el cambio de rosca.

AJUSTE DE ALTURA 4 Y 5
Los soportes disponen de un ajuste de altura de la columna central. Para ajustar la altura de la columna, desliza las extensiones telescópicas girando el sistema Twist-Lock "G" ¼ de vuelta. Una vez se haya conseguido la altura deseada y el TwistLock "G" esté bloqueado, empuja la columna con fuerza hacia abajo para verificar que esté bloqueada de forma segura.

⚠ Al bajar cada columna telescópica, sujeta firmemente la carga y la columna agarrando la columna correspondiente con una mano mientras desbloqueas el TwistLock "G".

⚠ Es peligroso mover el soporte extendido con carga encima.

CARGA SOPORTADA 6
El soporte dispone de distintas cargas soportadas en función de su extensión. La carga máxima se basa en el máximo diámetro de huella de las patas, con la pata de nivelación sin usar y una inclinación máxima de 5°.

TRANSPORTE 7 Y 8
El diseño exclusivo de estos soportes permite acoplarlos uno al otro: presiona el botón "W" y desengancha el soporte como se muestra en la figura 7.
Para el transporte, engancha los soportes como se muestra en la figura 8.
Además, cada soporte tiene unos orificios "L" para sujetar la correa de transporte opcional de Manfrotto.